02 . 10 . 2017

BASE CONCEPTUALES PARA EL MEJORAMIENTO DE ESPACIOS DE APRENDIZAJE Y LÚDICOS

-PLAN DE INFRAESTRUCTURA EDUCATIVA-

MUNICIPIO DE BUCARAMANGA

Lógica Ética & Estética
Gobierno de los Ciudadanos

Programa Municipal para el Mejoramiento del los ambientes de aprendizaje – PAMMAA– Plan de Infraestructuras Educativas

SECRETARIA DE EDUCACIÓN:
Ana Leonor Rueda

EQUIPO TÉCNICO:
Juan Carlos Reyes O. (Dirección)
Laura Carolina Mejía A. (Diseño)
Luisa Fernanda Gonzalez (Pedagogía)
Claudia Marcela Chávez S. (Jurídica)

UNA LUDOTECA PARA PROMOVER LA EDUCACIÓN INICIAL Y EL DESARROLO DE LA PRIMERA INFANCIA

Ofrecer a los niños y niñas de la ciudad espacios de juego, exploración, y aprendizaje que fomenten el sano desarrollo adecuado de la infancia. A su vez, por medio del Proyecto de Ludotecas Municipales se pondrán en funcionamiento cuatro (4) ludotecas más en el 2018 -La Ceiba, Casa de los Ciudanos, Café Madrid, Nariño-.

MUNICIPIO DE BUCARAMANGA

Lógica Ética & Estética
Gobierno de los Ciudadanos

SALA JUEGO SIMBÓLICO MÚSICA DANZA Y JUEGO DRAMÁTICO
ÁREA APROX: 116,5 m²

Espacio para niños, de 2-10 años espacio flexible y polivalente, compuesto de mobiliario para almacenaje, nichos de lectura y tarimas modulares configurables tanto para el desarrollo de actividades culturales, como para el juego libre y espontáneo con dotación didáctica.

ARTE Y CIENCIAS
ARTE PLASTICO, VISUAL, EXPERIMENTACIÓN Y EXPLORACIÓN DEL MEDIO
ÁREA APROX: 73 m²

Espacio para niños de 3 a 6-7 años. Espacio mixto de construcción -creación artística plástica, con mesas y sillas a la medida de los niños, Allí por medio de la exploración del entorno se vincula la expresión artística plástica, en sus formatos físicos y audiovisuales.

BEBETECA
ESPACIO PARA NIÑOS DE 0 A 2 AÑOS.
ÁREA APROX: 70,5 m²

Espacio para niños de 0 a 2 años. Capacidad 10 a 15 niños con sus padres o cuidadores. En el ambiente de juego para bebés los espacios contemplan las particularidades de cuidado y atención que requieren los más pequeños. Se diseñó mobiliario y elementos de interiorismo que los bebes pueden recorrer de diferentes formas para desarrollar sus habilidades motoras.

AMBIENTE EXTERIOR

Sala de cine capacidad de 30 niños

CONCEPTO DE DISEÑO DE ESPACIO DE LUDOTECA Y MOBILIARIO APLICADO
-CENTRO CULTURAL DEL ORIENTE, BUCARAMANGA-

PROYECTO DE MEJORAMIENTO DE AMBIENTES DE APRENDIZAJE. SECRETARÍA DE EDUCACIÓN
DIRECCIÓN: JUAN CARLOS REYES ORTÍZ / DISEÑO: D.I. LAURA CAROLINA MEJÍA ALFONSO / PEDAGOGÍA: LUISA FERNANDA GONZALEZ

MUNICIPIO DE BUCARAMANGA

Lógica Ética & Estética
Gobierno de los Ciudadanos

CONCEPTO DE DISEÑO DE ESPACIO DE LUDOTECA Y MOBILIARIO APLICADO
-CENTRO CULTURAL DEL ORIENTE, BUCARAMANGA-

PROYECTO DE MEJORAMIENTO DE AMBIENTES DE APRENDIZAJE. SECRETARÍA DE EDUCACIÓN
DIRECCIÓN: JUAN CARLOS REYES ORTÍZ / DISEÑO: D.I. LAURA CAROLINA MEJÍA ALFONSO / PEDAGOGÍA: LUISA FERNANDA GONZALEZ

MUNICIPIO DE BUCARAMANGA

Lógica Ética & Estética
Gobierno de los Ciudadanos

CONCEPTO DE DISEÑO DE ESPACIO DE LUDOTECA Y MOBILIARIO APLICADO
-CENTRO CULTURAL DEL ORIENTE, BUCARAMANGA-

PROYECTO DE MEJORAMIENTO DE AMBIENTES DE APRENDIZAJE. SECRETARÍA DE EDUCACIÓN
DIRECCIÓN: JUAN CARLOS REYES ORTÍZ / DISEÑO: D.I. LAURA CAROLINA MEJÍA ALFONSO / PEDAGOGÍA: LUISA FERNANDA GONZALEZ

MUNICIPIO DE BUCARAMANGA

Lógica Ética & Estética
Gobierno de los Ciudadanos

CONCEPTO DE DISEÑO DE ESPACIO DE LUDOTECA Y MOBILIARIO APLICADO
-CENTRO CULTURAL DEL ORIENTE, BUCARAMANGA-

PROYECTO DE MEJORAMIENTO DE AMBIENTES DE APRENDIZAJE. SECRETARÍA DE EDUCACIÓN
DIRECCIÓN: JUAN CARLOS REYES ORTÍZ / DISEÑO: D.I. LAURA CAROLINA MEJÍA ALFONSO / PEDAGOGÍA: LUISA FERNANDA GONZALEZ

MUNICIPIO DE BUCARAMANGA

Lógica Ética & Estética
Gobierno de los Ciudadanos

CONCEPTO DE DISEÑO DE ESPACIO DE LUDOTECA Y MOBILIARIO APLICADO
-CENTRO CULTURAL DEL ORIENTE, BUCARAMANGA-

PROYECTO DE MEJORAMIENTO DE AMBIENTES DE APRENDIZAJE. SECRETARÍA DE EDUCACIÓN
DIRECCIÓN: JUAN CARLOS REYES ORTÍZ / DISEÑO: D.I. LAURA CAROLINA MEJÍA ALFONSO / PEDAGOGÍA: LUISA FERNANDA GONZALEZ

MUNICIPIO DE BUCARAMANGA

Lógica Ética & Estética
Gobierno de los Ciudadanos

MOBILIARIO APROPIADO...

Y AJUSTADO A LAS **NECESIDADES PEDAGÓGICAS Y LÚDICAS DEL USUARIO**

CARRO ARTES

PLANO Y ESPECIFICACIONES

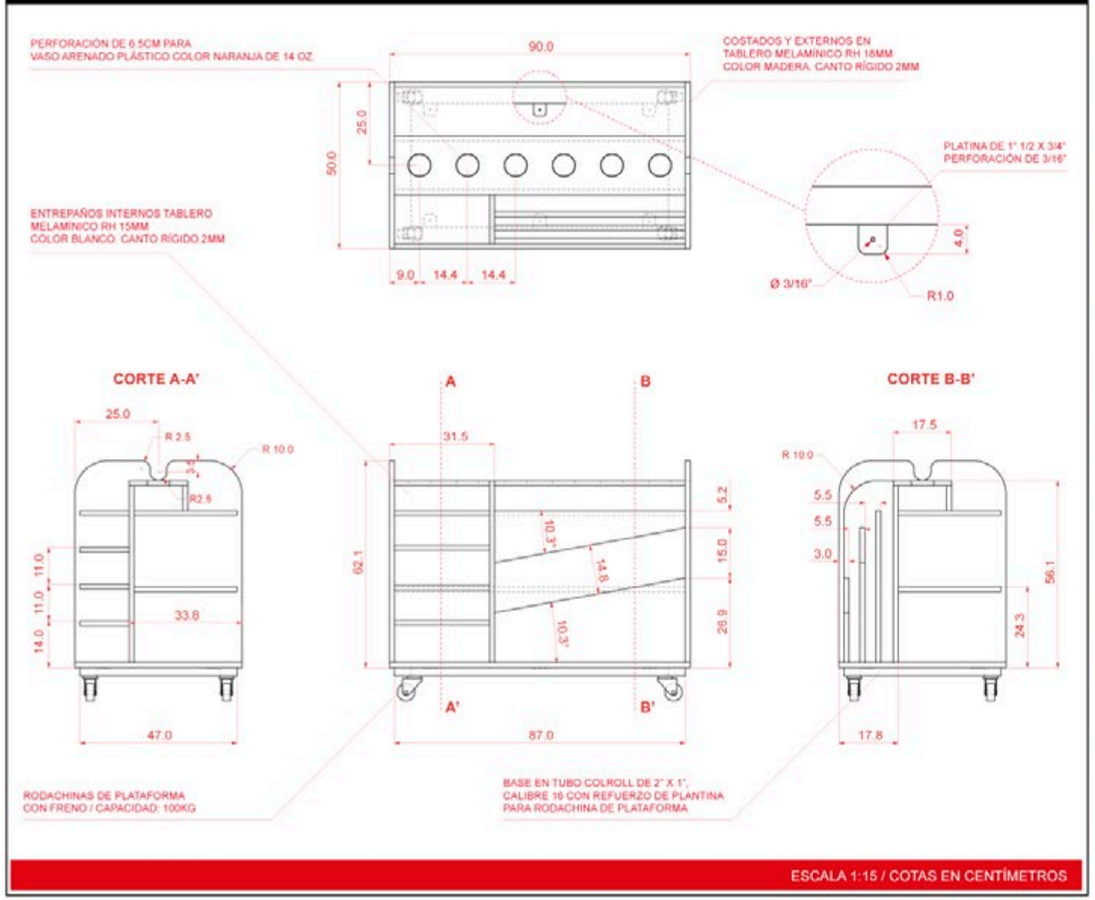

RENDER O VISTA ISOMETRICA

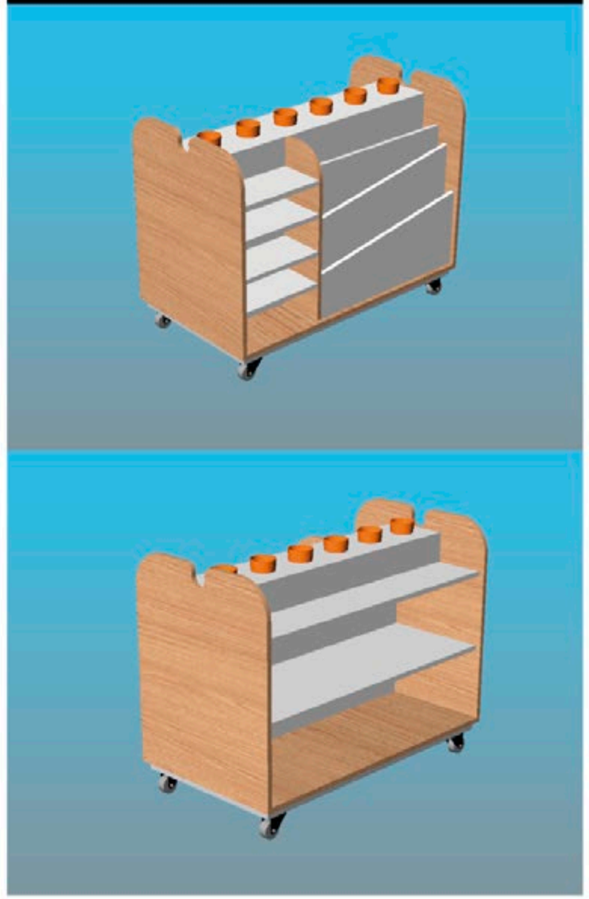

FAMILIA DE ESTANTES DE ALMACENAMIENTO

PLANO Y ESPECIFICACIONES

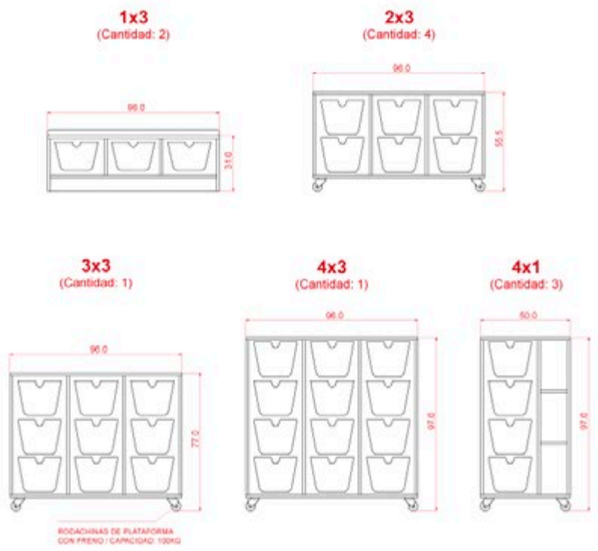

ESCALA 1:20 / COTAS EN CENTÍMETROS

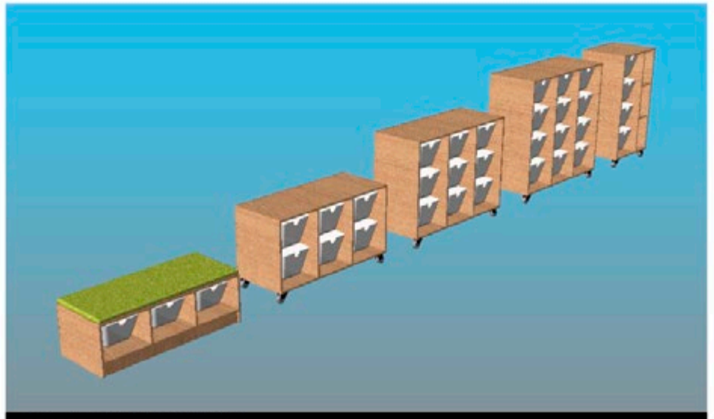

RENDER O VISTA ISOMETRICA

MÓDULO TARIMA

PLANO Y ESPECIFICACIONES

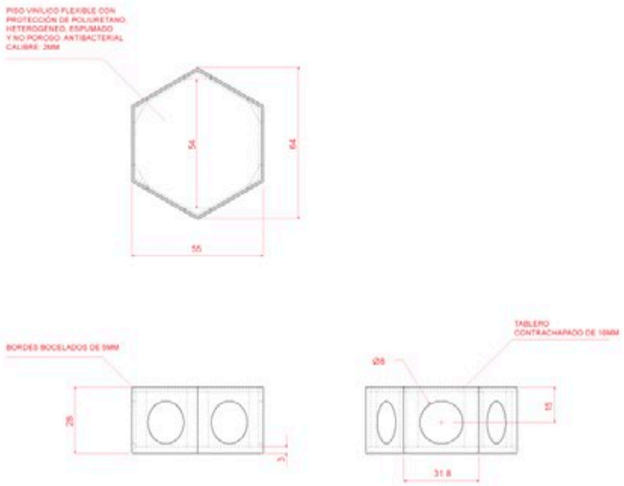

ESCALA 1:15 / COTAS EN CENTÍMETROS

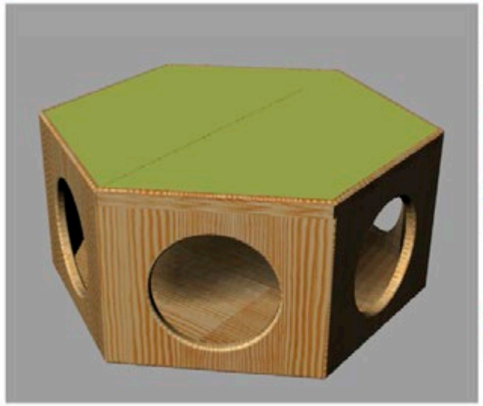

BATIENTE PARA PISO FLEXIBLE

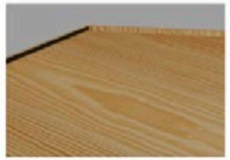

REFUERZO TARIMA

RENDER O VISTA ISOMETRICA

ÁRBOL ESQUINERO CON TARIMAS 1/3

PLANO Y ESPECIFICACIONES

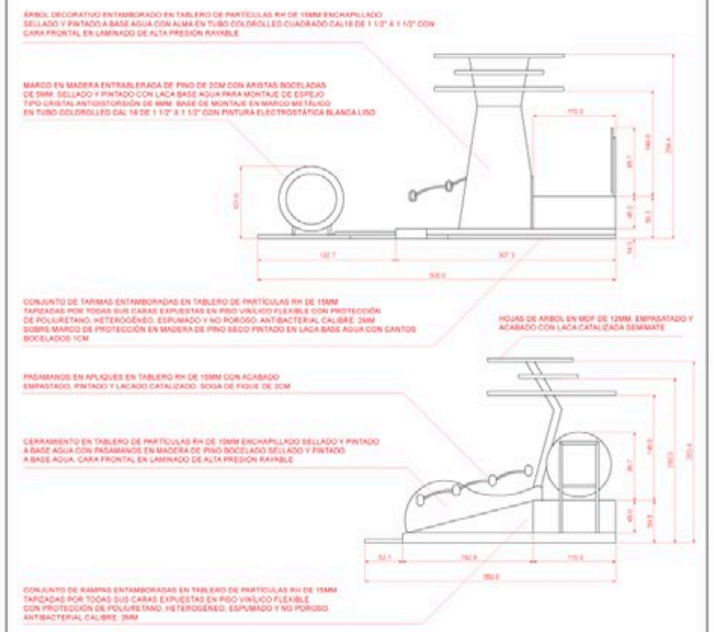

ESCALA 1:50 / COTAS EN CENTÍMETROS

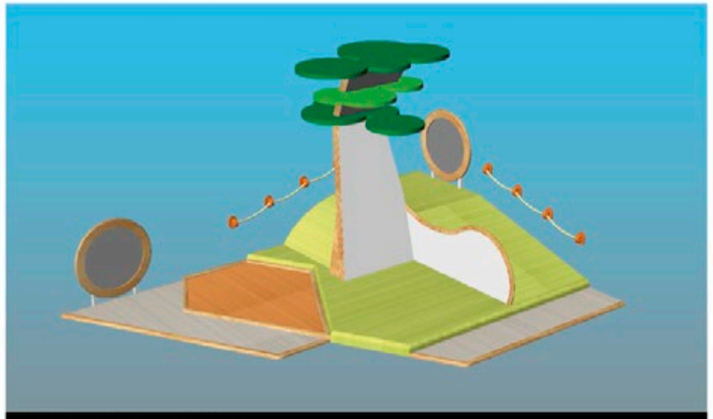

RENDER O VISTA ISOMETRICA

LUDOTECA DEL CENTRO CULTURAL DEL ORIENTE -CCO- se espera poner en marcha progresivamente desde diciembre de este año, por medio de una inversión ligeramente inferior a los **$500 millones.**

Contará con una dotación de mobiliario, equipos de tecnología, y dotación pedagógica, incluida la compra de más de **$120 millones con LEGO Education.**

En 2018 se pondrán en marcha otras tres ludotecas: **La Ceiba, Casa de los ciudadanos, y Estación Café Madrid.**

MUNICIPIO DE BUCARAMANGA

Lógica Ética & Estética
Gobierno de los Ciudadanos

02 . 10 . 2017

BASE CONCEPTUALES PARA EL MEJORAMIENTO DE ESPACIOS DE APRENDIZAJE Y LÚDICOS

-PLAN DE INFRAESTRUCTURA EDUCATIVA-

MUNICIPIO DE BUCARAMANGA

Lógica Ética & Estética
Gobierno de los Ciudadanos

Programa municipal para el mejoramiento de ambientes de aprendizaje.

SECRETARIA DE EDUCACIÓN:
Ana Leonor Rueda

EQUIPO TÉCNICO:
Juan Carlos Reyes O. (Dirección)
Luisa Fernanda Gonzalez (Pedagogía)
Laura Carolina Mejía A. (Diseño)
Claudia Marcela Chávez S. (Jurídica)